手把型錄
技術手冊

DARE

AERO1v

關於 AERO1v

類型	空力一體把
材質	碳纖維
尺寸	36・38・40・42
重量	350±10g (105-400mm)
相容型號	MA-AFO・VSRu 2023
走線	內走線(僅適用於電子和碟煞系統)

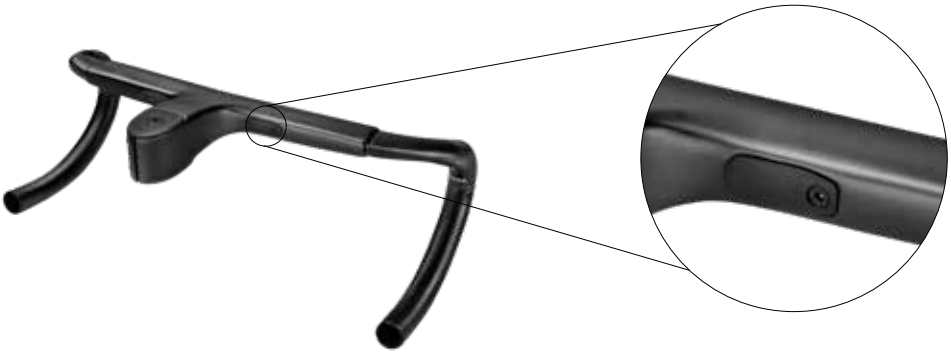

配有最新Shimano
上把位衛星變速按鈕
(SW-RS801-T)安裝孔位。

AERO1v 幾何表

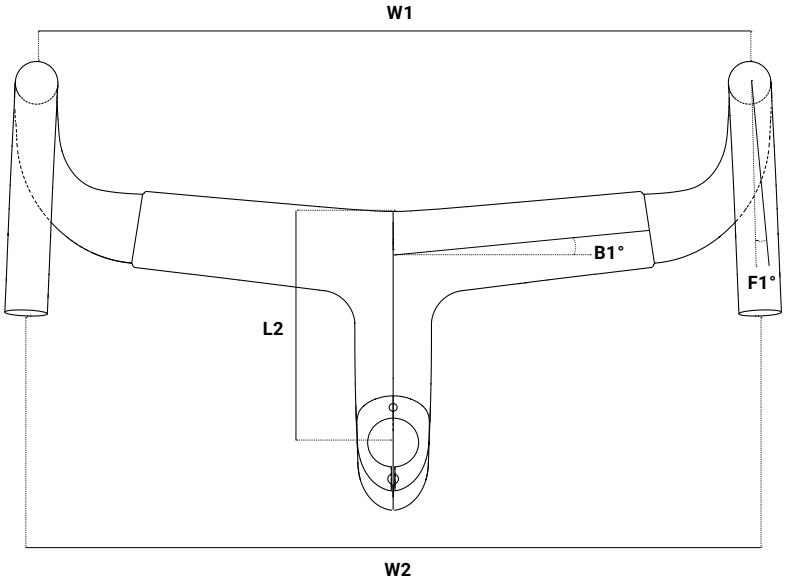

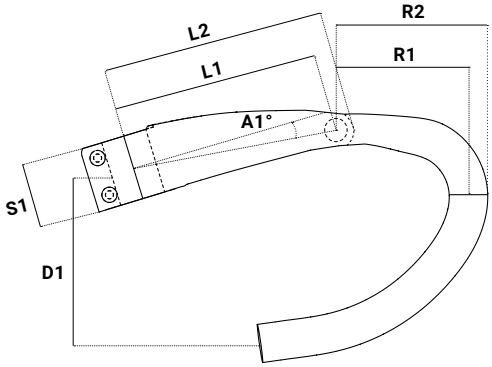

注意:

1. 此手把只能與電子換檔齒輪組件一起安裝。
2. 如果有特定的安裝要求，請特別注意L1的尺寸測量。

尺寸 (mm)	36	38	40	42
W1 Hood-to-hood	360	380	400	420
W2 Drop-to-drop	372	392	412	432
R1 Reach	80	80	80	80
R2 Reach	92	92	92	92
D1 Drop	133.8	133.8	133.8	133.8
F1 Drop flare	2.4	2.4	2.4	2.4
B1 Backsweep	-5	-5	-5	-5
A1 Angle	-6	-6	-6	-6
S1 Stack	40.5	40.5	40.5	40.5
L1 Stem length*	80 · 90 · 105 · 120	80 · 90 · 105 · 120	90 · 105 · 120 · 130	90 · 105 · 120 · 130
L2 Stem length	87 · 97 · 112 · 127	87 · 97 · 112 · 127	97 · 112 · 127 · 137	97 · 112 · 127 · 137

*L1龍頭長度 = 龍頭束管中心到手把前緣弧度中心，即L2減7mm。

AERO1v R68

關於 AERO1v R68

類型	空力一體把
材質	碳纖維
尺寸	36・38
重量	350±10g (105-400mm)
特點	小手友善
相容型號	MA-AFO・VSRu 2023
走線	內走線(僅適用於電子和碟煞系統)

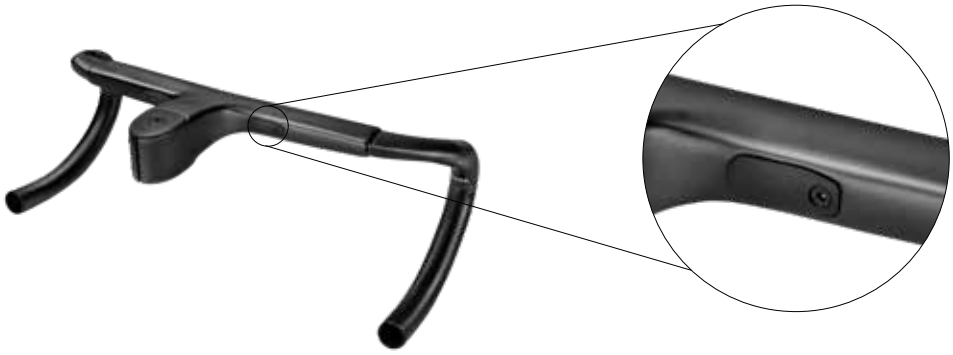

配有最新Shimano
上把位衛星變速按鈕
(SW-RS801-T)安裝孔位。

AERO1v R68 幾何表

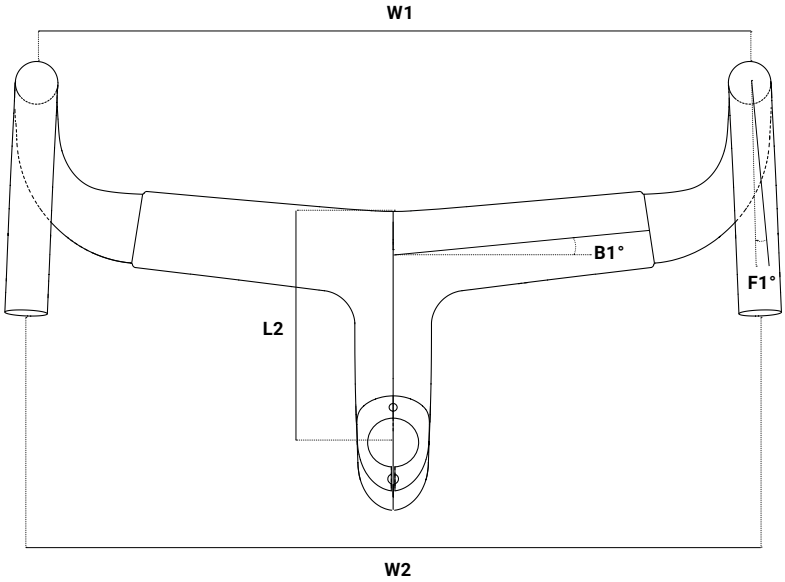

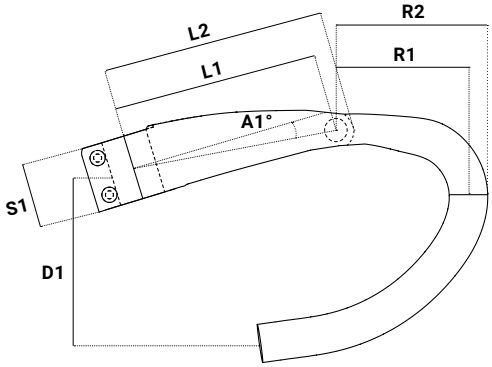

注意:

1. 此手把只能與電子換檔齒輪組件一起安裝。
2. 如果有特定的安裝要求，請特別注意L1的尺寸測量。

尺寸 (mm)	36	38
W1 Hood-to-hood	360	380
W2 Drop-to-drop	372	392
R1 Reach	68	68
R2 Reach	79	79
D1 Drop	133.8	133.8
F1 Drop flare	2.4	2.4
B1 Backsweep	-5	-5
A1 Angle	-6	-6
S1 Stack	40.5	40.5
L1 Stem length*	105 · 120 · 130	105 · 120
L2 Stem length	112 · 127 · 137	112 · 127

*L1龍頭長度 = 龍頭束管中心到手把前緣弧度中心，即L2減7mm。

AERO1

關於 AERO1

類型	一體把
材質	碳纖維
尺寸	40・42・44
重量	375±10g (105-400mm)
相容型號	MA-AFO・MR1s
走線	半內走線

AERO1 幾何表

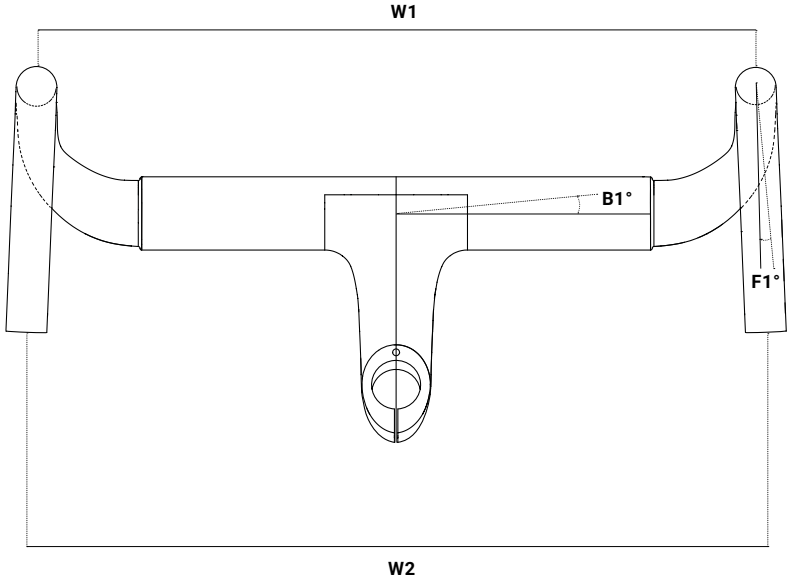

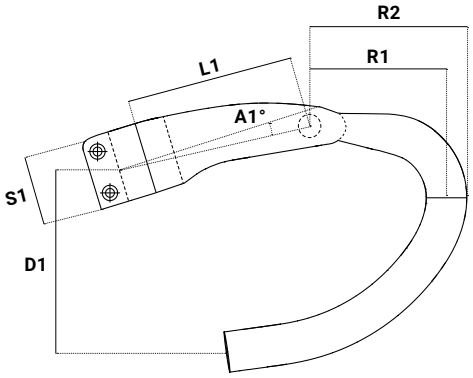

尺寸 (mm)	40	42	44
W1 Hood-to-hood	400	420	440
W2 Drop-to-drop	412	432	452
R1 Reach	80	80	80
R2 Reach	91	91	91
D1 Drop	133	133	133
F1 Drop flare	2.4	2.4	2.4
B1 Backsweep	0	0	0
A1 Angle	-7	-7	-7
S1 Stack	42.5	42.5	42.5
L1 Stem length	80 · 90 · 105 · 120	90 · 105 · 120 · 130	90 · 105 · 120 · 130

REMO

關於 REMO

類型	輕量把
材質	碳纖維
尺寸	36・38・40・42・44
重量	210±10g
相容型號	MA-AFO・MR1s・GFX
走線	外走線 內走線(僅適用於電子和碟煞系統)

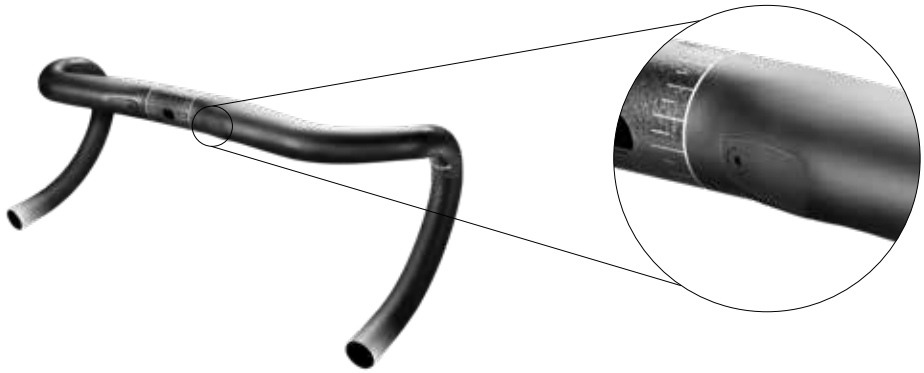

配有最新Shimano
上把位衛星變速按鈕
(SW-RS801-T)安裝孔位。

REMO 幾何表

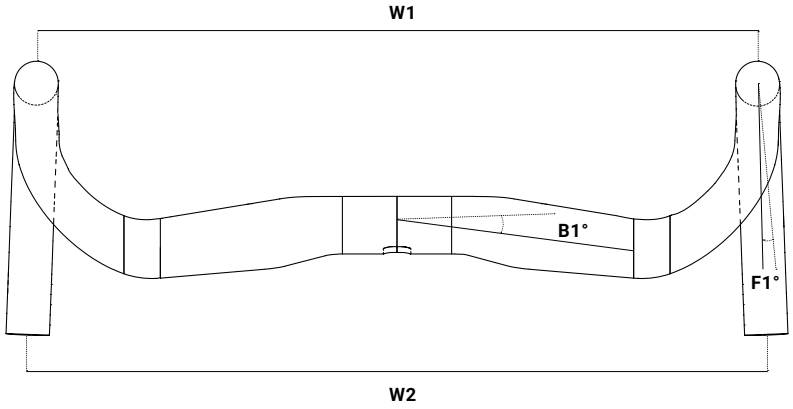

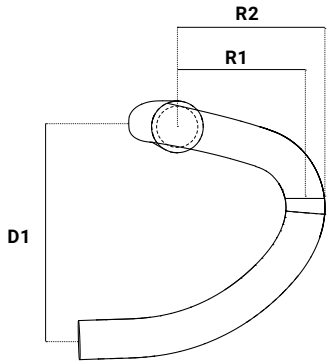

尺寸 (mm)	36	38	40	42	44
W1 Hood-to-hood	360	380	400	420	440
W2 Drop-to-drop	379	386	412	432	452
R1 Reach	76	78	78	78	78
R2 Reach	88	90	90	90	90
D1 Drop	118	130	130	130	130
F1 Drop flare	5	2.2	2.2	2.2	2.2
B1 Backsweep	9.5	7.5	7.5	7.5	7.5

ERGO ACE

關於 ERGO ACE

類型	競速把
材質	碳纖維
尺寸	36・38・40・42・44
重量	205±10g
相容型號	MA-AFO・MR1s
走線	外走線 內走線（僅適用於電子和碟煞系統）

ERGO ACE 幾何表

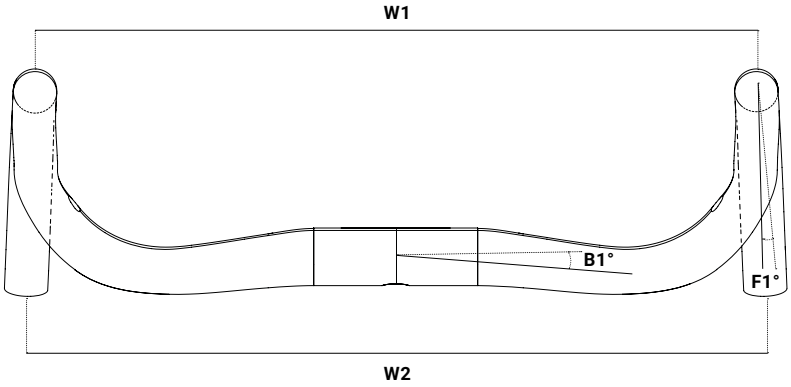

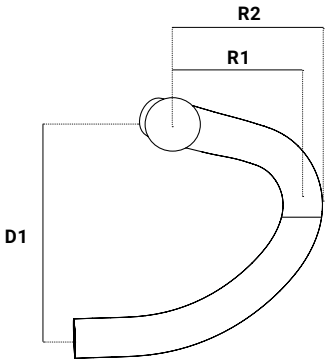

尺寸 (mm)	36	38	40	42	44
W1 Hood-to-hood	360	380	400	420	440
W2 Drop-to-drop	379	386	406	426	446
R1 Reach	76	78	78	78	78
R2 Reach	88	90	90	90	90
D1 Drop	118	130	130	130	130
F1 Drop flare	5	2	2	2	2
B1 Backsweep	4	4	4	4	4

ERGO 14

關於 ERGO 14

類型	外擴把
材質	碳纖維
尺寸	38・40・42・44
重量	205±10g
相容型號	GFX・MA-AFO・MR1s
走線	外走線

ERGO 14 幾何表

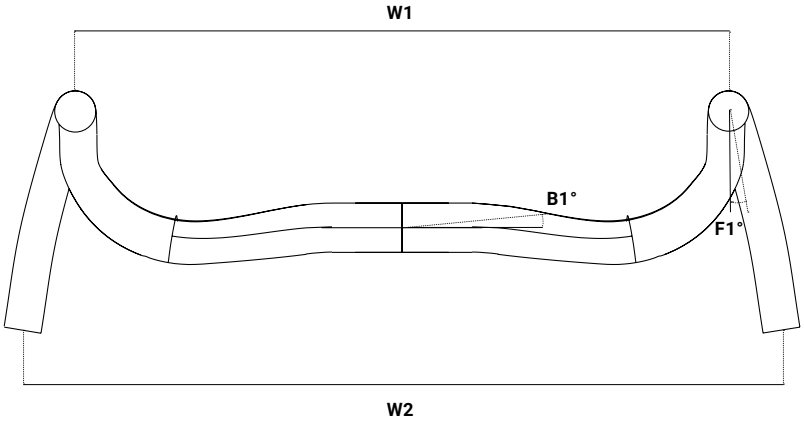

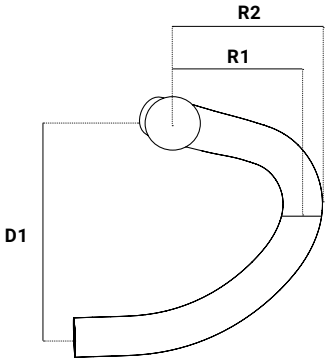

尺寸 (mm)	38	40	42	44
W1 Hood-to-hood	380	400	420	440
W2 Drop-to-drop	447	467	487	507
R1 Reach	78	78	78	78
R2 Reach	90	90	90	90
D1 Drop	130	130	130	130
F1 Drop flare	14	14	14	14
B1 Backsweep	3	3	3	3

VETOX ACE

關於 VETOX ACE

類型	空力把
材質	碳纖維
尺寸	38・40・42・44
重量	260±10g
相容型號	VSRu 2020・MR1s
走線	內走線（僅適用於電子和碟煞系統）

VETOX ACE 幾何表

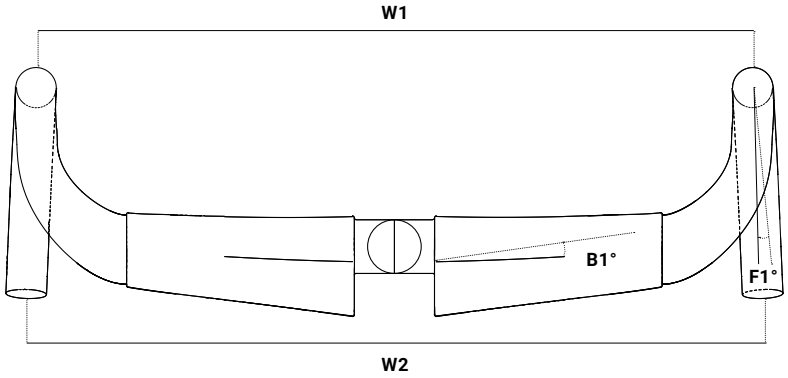

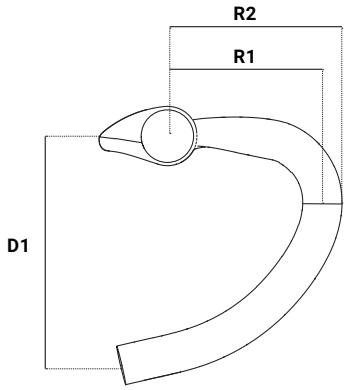

尺寸 (mm)	38	40	42	44
W1 Hood-to-hood	380	400	420	440
W2 Drop-to-drop	392	412	432	452
R1 Reach	85	85	85	85
R2 Reach	97	97	97	97
D1 Drop	138	138	138	138
F1 Drop flare	2.4	2.4	2.4	2.4
B1 Backsweep	0	0	0	0

AEROMAX

關於 AEROMAX

類型	空力把
材質	碳纖維
尺寸	38・40・42・44
重量	230±10g
相容型號	MR1s
走線	外走線

AEROMAX 幾何表

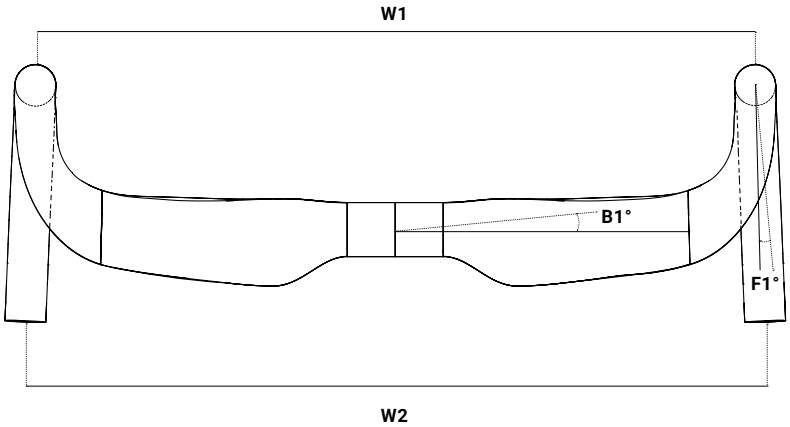

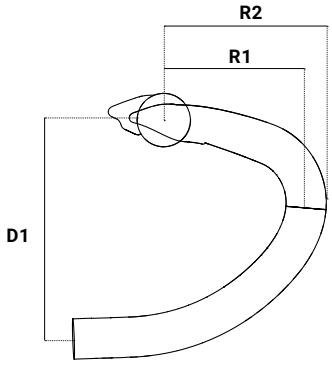

尺寸 (mm)	38	40	42	44
W1 Hood-to-hood	380	400	420	440
W2 Drop-to-drop	392	412	432	452
R1 Reach	84.5	84.5	84.5	84.5
R2 Reach	96.4	96.4	96.4	96.4
D1 Drop	130	130	130	130
F1 Drop flare	2	2	2	2
B1 Backsweep	0	0	0	0